浮桟橋構造図（標準部）

浮桟橋平面図

S=1：100

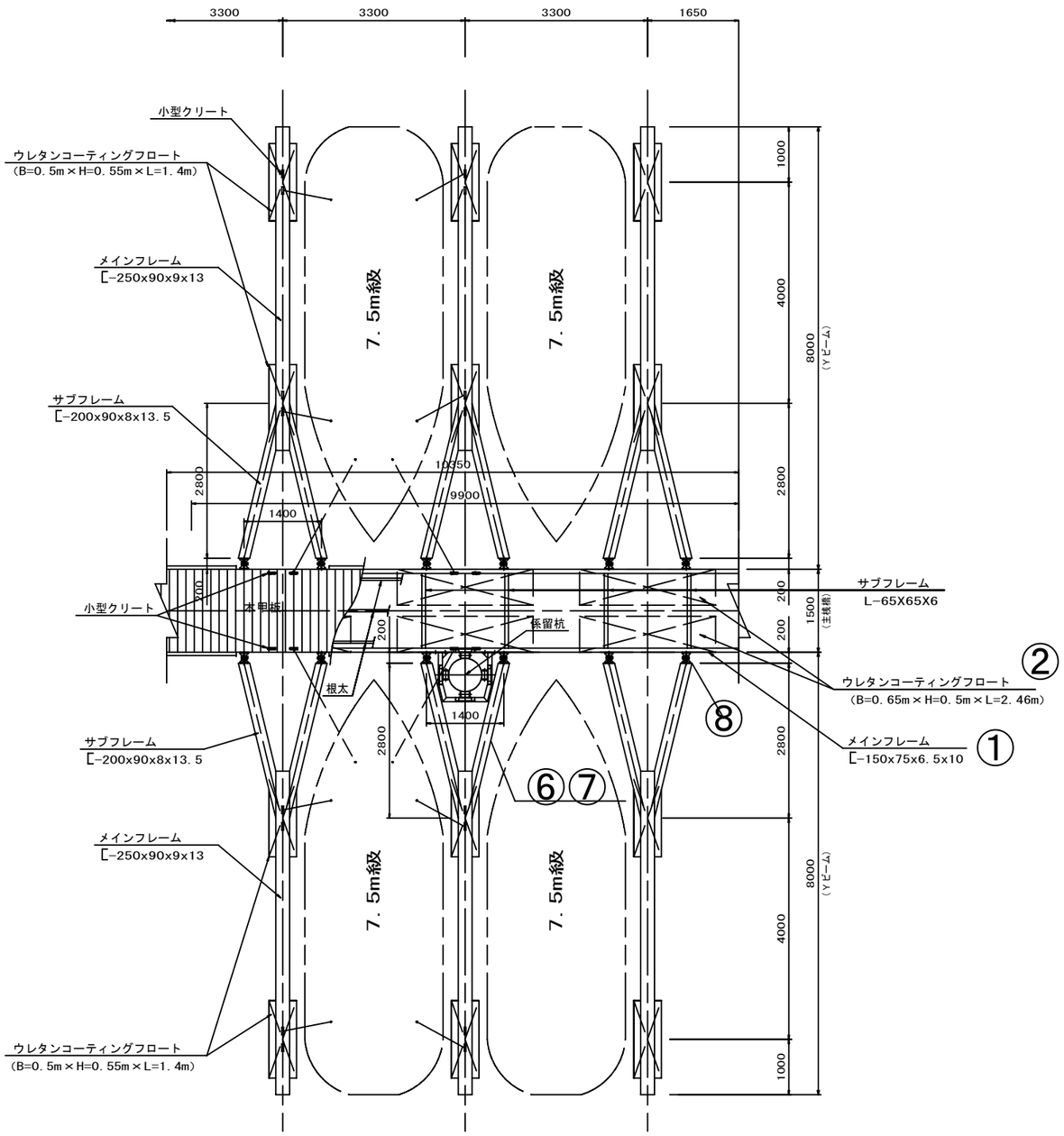

主桟橋標準断面図

S=1：30

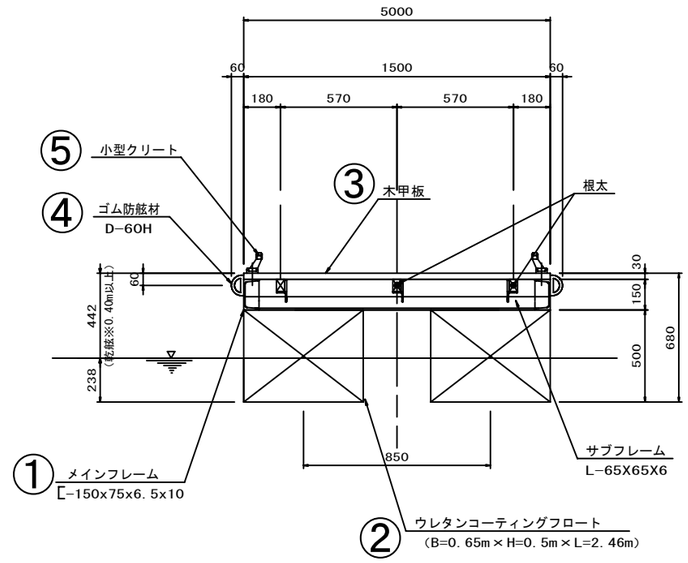

Yビーム標準断面図

S=1：30

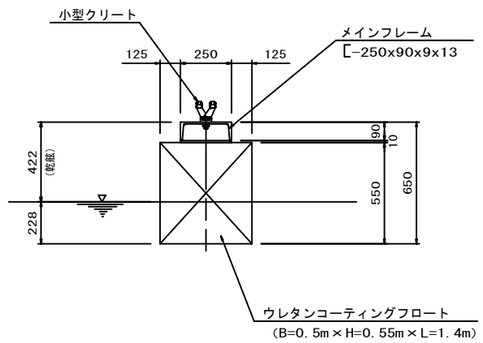

※なお、ポンツーン陸側端部において、可変階段重量の半分(420kg/2) と下段階段(22kg) 分の浮力を有するフロートを考慮することとする。

工事			
平成　年度　工区			
路線河海名	千葉港　葛南地区		
工事箇所	船橋市　日の出　地先		
図面種別	浮桟橋構造図（標準部）		
図面番号	全　葉の内第　号		
縮尺	図示	内容表示	
千葉県 葛南地域整備センター 葛南港湾事務所			
課長		設計者氏名	